Honeywell

CT47 Series

Pracuje se systémem Android™

Stručný návod k použití

CT47-A-CZ-QS-01 Rev B
1/26

Agenturní modely

CT47 Series: CT47X0N, CT47X1N

Poznámka: *Vzhledem k odlišnostem v konfiguracích modelů může váš počítač vypadat jinak než na obrázku.*

Pro začátek

Ujistěte se, že se v přepravním obalu nacházejí následující položky:

- Přenosný počítač CT47
- Nabíjecí lithium-iontová baterie
- Popruh na ruku
- Kabel USB typu C
- Produktová dokumentace
- Šroub T6 odolný proti manipulaci pro dvířka SIM/microSD

Pokud jste si ke svému přenosnému počítači objednali příslušenství, zkontrolujte, zda je rovněž obsaženo v balení. Nezapomeňte uschovat původní obal pro případ, že byste museli přenosný počítač zaslat do opravy.

Poznámka: *Modely CT47X0N nemají bezdrátovou funkci WWAN.*

Parametry paměťové karty

Pro maximální výkon a odolnost společnost Honeywell doporučuje používat s přenosnými počítači paměťové karty microSD™ nebo microSDHC™ průmyslové třídy Single Level Cell (SLC). Bližší informace o schválených paměťových kartách získáte u obchodního zástupce Honeywell.

Vlastnosti počítače

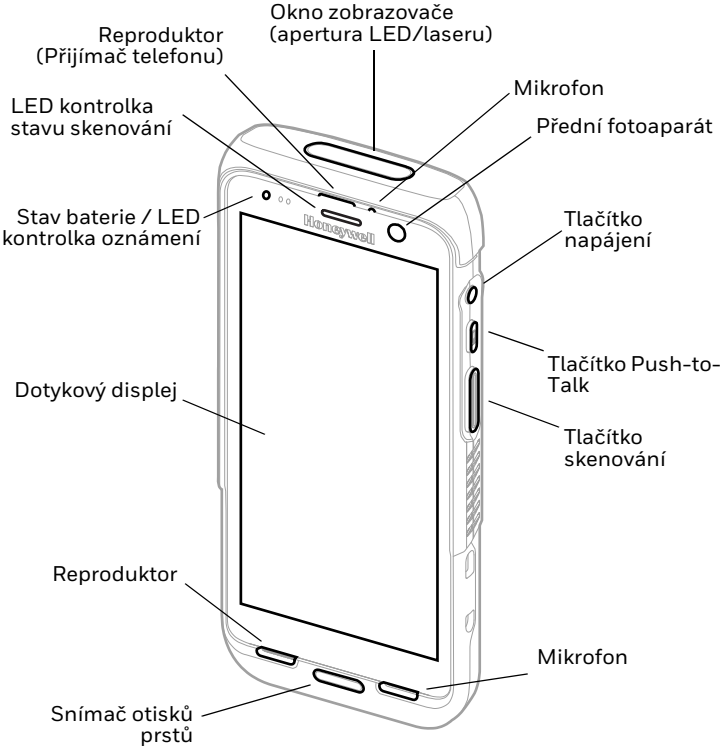

Poznámka: *Popruh na ruku není zobrazen.*

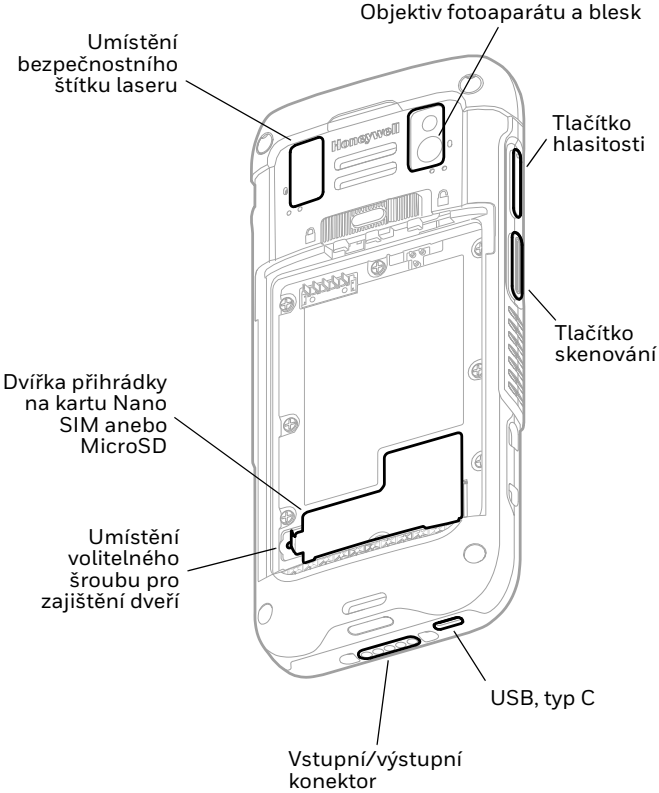

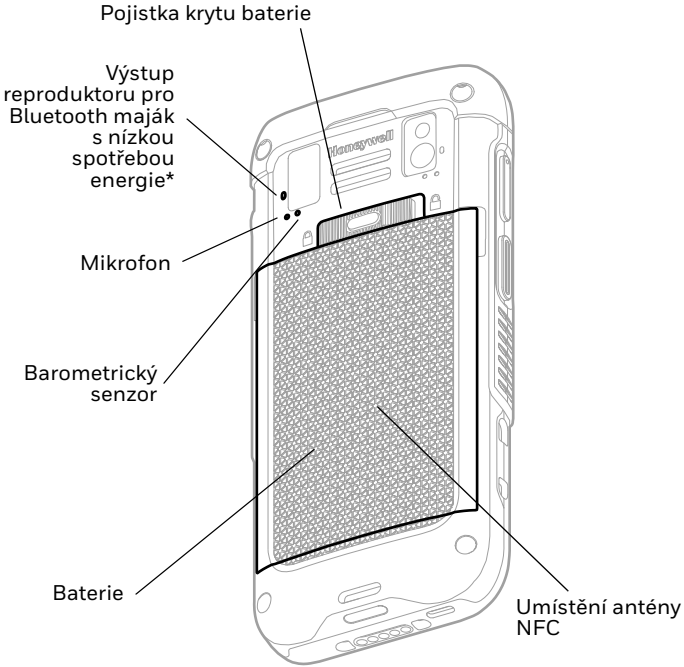

* Součást řešení vyhledávače zařízení Honeywell, když je mobilní počítač CT47 registrován v softwaru Operational Intelligence. Druhý Bluetooth maják s nízkou spotřebou energie vysílá signál, který může vyhledávací zařízení detekovat a lokalizovat tak ztracený nebo ztracený mobilní počítač. Když je zařízení v dosahu a vyhledávací zařízení aktivuje zvukový signál, reproduktor bude pípat

Vložení micro SIM karty

Pouze CT47X1N. K aktivaci telefonu a připojení k mobilní síti se používá karta nano-SIM nebo zabudovaná SIM (eSIM). Podporovaný typ karty SIM a způsob aktivace se liší podle modelu a konfigurace modelu. Další informace o aktivaci a zajištění eSIM nebo duální nano-SIM naleznete v uživatelské příručce.

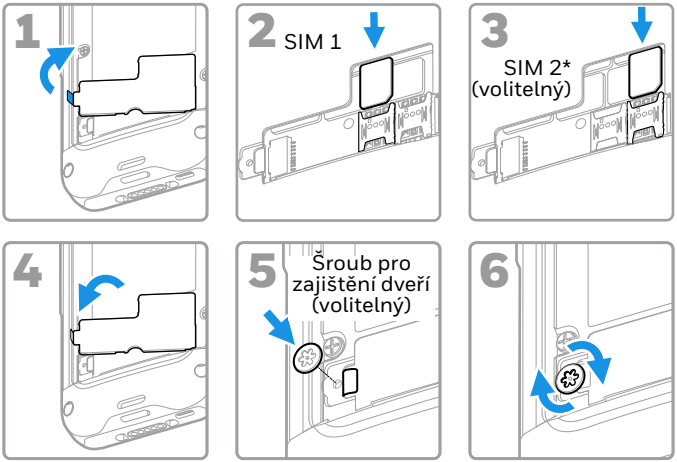

* Dostupnost a typ karty SIM 2 (tj. přihrádka eSIM nebo nano-SIM) závisí na modelu a konfiguraci modelu.

Poznámka: *Před vložením nebo vyjmutím karty vždy nejprve vypněte napájení počítače.*

Nainstalujte kartu microSD (volitelné)

Poznámka: *Všechny karty microSD před prvním použitím naformátujte.*

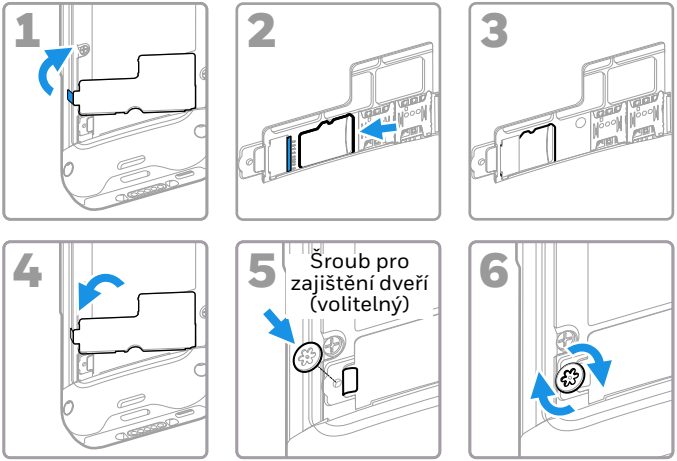

Poznámka: *Před vložením nebo vyjmutím karty vždy nejprve vypněte napájení počítače.*

Informace o baterii

Přenosný počítač se dodává s lithium-iontovou baterií 3,87 V DC, 18,5 watthodiny vyráběnou pro společnost Honeywell International Inc.

Než se pokusíte baterii v zařízení používat, nabíjet nebo vyměnit, pečlivě si přečtěte všechny štítky, značky a dokumentaci k výrobku, které jsou součástí balení nebo online na stránkách automation.honeywell.com. Další informace o údržbě baterie pro přenosná zařízení naleznete na stránkách honeywell.com/PSS-BatteryMaintenance.

Doporučujeme používat lithium-iontové baterie Honeywell. Použití baterie jiné značky než Honeywell může vést k poškození terminálu, na které se nevztahuje záruka.

Před vložením baterie do počítače zkontrolujte, zda jsou všechny součásti suché. Spojení mokrých součástí by mohlo způsobit poškození, na které se nevztahuje záruka.

Nainstalujte baterii

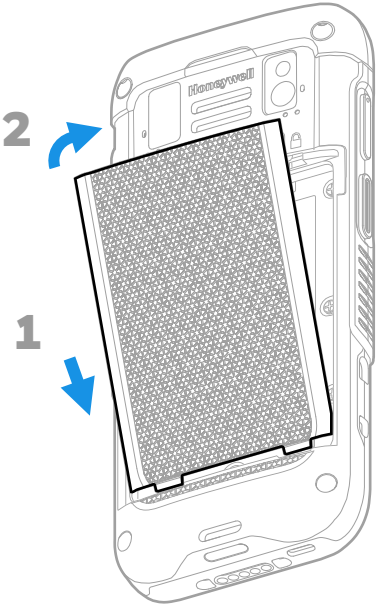

Nainstalujte popruh na ruku

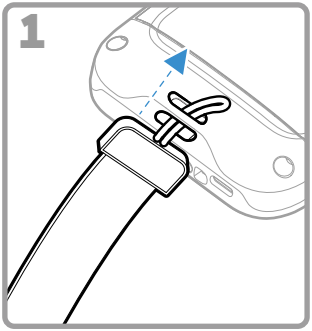

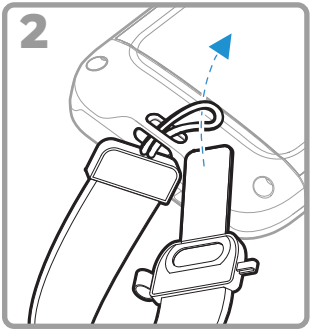

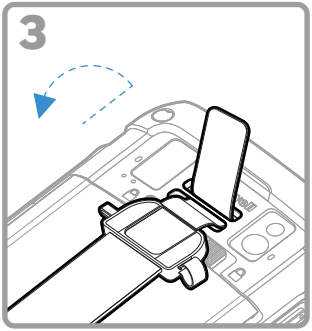

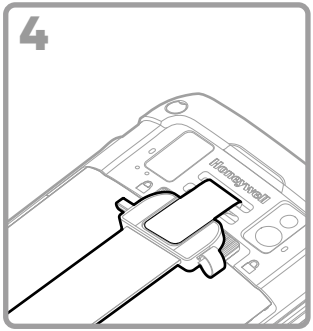

Nabijte přenosný počítač

Přenosný počítač se dodává s částečně nabitou baterií. Nabíjejte baterii pomocí nabíječky Rada CT40/CT45 po dobu nejméně **3 hodin**.

Poznámka: *Používání počítače v průběhu nabíjení baterie prodlužuje čas nutný k plnému nabití. Pokud přenosný počítač odebírá více proudu, než je dodáváno z nabíjecího zdroje, nabíjení nebude úspěšné.*

Doporučujeme používat příslušenství a napájecí adaptéry Honeywell. Použití příslušenství a napájecích adaptérů jiné značky než Honeywell může vést k poškození, na které se nevztahuje záruka.

Přenosné počítače řady CT47 jsou určeny k použití s nabíjecím zařízením Rada CT40/CT45. Další informace naleznete v *průvodci příslušenstvím k* Rada CT40/CT45 který si můžete stáhnout na adrese automation.honeywell.com.

Před propojením počítačů a baterií s periferními zařízeními zkontrolujte, zda jsou všechny součásti suché. Spojení mokrých součástí by mohlo způsobit poškození, na které se nevztahuje záruka.

Informace o konektoru USB typu C

K nabíjení přenosného počítače z hostitelského zařízení (např. notebooku nebo stolního počítače) můžete použít dodaný kabel USB. Připojené hostitelské zařízení musí zařízení CT47 poskytovat výkon minimálně 5 V, 0,5 A, jinak se baterie nenabije.

Zapnutí/vypnutí

Po prvním zapnutí počítače se zobrazí Welcome (uvítací) obrazovka. Můžete naskenovat konfigurační čárový kód nebo počítač nastavit ručně prostřednictvím průvodce. Po dokončení nastavení se již Welcome (uvítací) obrazovka po spuštění nezobrazuje a režim Provisioning (zřizování) se automaticky vypne (zakáže).

Zapnutí počítače:

- Stiskněte a podržte tlačítko **Power (Napájení)** po dobu přibližně 3 sekund a pak ho uvolněte.

Vypnutí počítače:

1. Stiskněte a podržte tlačítko **Power (Napájení)**, dokud se nezobrazí nabídka možností.
2. Klepněte na **Power off (Vypnout)**.

Výměna baterie

Před vyjmutím baterie vždy proveďte jeden z následujících úkonů:

- Vypněte počítač.
- Přepněte jednotku do režimu výměny baterie.

Nesprávná výměna baterie nebo použití nekompatibilního zařízení může způsobit popálení, požár, výbuch nebo jiné nebezpečí. Použité baterie zlikvidujte v souladu s místními předpisy.

Režim výměny baterie

Režim výměny baterie přepne počítač do režimu nízké spotřeby, takže baterii lze po krátký čas vyjmout. Tato funkce není dostupná u všech modelů.

Zapnutí režimu výměny baterie:

1. Stiskněte a podržte tlačítko **Napájení (Power)**, dokud se nezobrazí nabídka možností.
2. Stiskněte tlačítko **Výměna baterie (Swap Battery)** a postupujte podle pokynů na obrazovce.
3. Jakmile baterii vyměníte, stiskněte tlačítko **Napájení (Power)**.

Prodleva obrazovky

Prodleva obrazovky (režim spánku) automaticky vypíná dotykový displej a uzamyká počítač po uplynutí nastavené doby nečinnosti počítače, aby se šetřila baterie.

- Počítač probudíte stiskem a uvolněním tlačítka **Napájení (Power)**.

Přizpůsobení prodlevy obrazovky

Chcete-li nastavit dobu nečinnosti, po které displej přejde do režimu spánku:

1. Potáhněte prstem nahoru na dotykové obrazovce.
2. Vyberte **Nastavení (Settings)** > **Displej (Display)** > **Prodleva obrazovky (Screen Timeout)**.
3. Vyberte dobu, po které displej přejde do režimu spánku.

O zabezpečení a zámku obrazovky

Zámek obrazovky brání neoprávněným osobám v přístupu k počítači. Výchozí zámek obrazovky, přejetím prstem nahoru odemknete obrazovku, neposkytuje ochranu před neoprávněným přístupem. Měli byste povolit jednu z pokročilejších funkcí uzamčení (např. PIN, vzor, heslo, rozpoznávání otisků prstů nebo rozpoznávání obličeje). Společnost Honeywell doporučuje nastavit minimálně zámek heslem.

Další informace o dostupných možnostech zámku obrazovky, pokročilých možnostech odemykání obličejem nebo otiskem prstu a o tom, jak tyto funkce v počítači povolit, najdete v uživatelské příručce.

Poznámka: *Je-li aktivována funkce odemknutí pomocí otisku prstu nebo odemknutí obličejem, musíte k odemknutí počítače i po jeho zapnutí nebo restartu stále používat kód PIN, gesto nebo heslo.*

Informace o domovské obrazovce

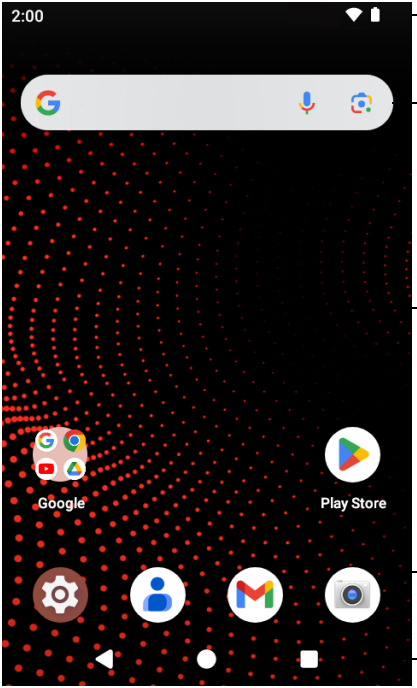

Oznámení / stavový řádek

Vyhledávací řádek

Panel domovské obrazovky

Panel oblíbených položek

Navigační tlačítka

Navigační a funkční tlačítka

Umístění tlačítek viz Vlastnosti počítače on page 2.

Tlačítko	Popis	
◀	Zpět	Návrat na předchozí obrazovku.
●	Domů	Návrat na domovskou obrazovku.
■	Nedávné aplikace	Zobrazení naposledy použitých aplikací a přepínání mezi nimi.
	Hlasitost	Stisknutím horní části tlačítka zvýšíte hlasitost reproduktoru. Stisknutím dolní části tlačítka snížíte hlasitost reproduktoru.
	Sledovat	Stisknutím levého nebo pravého tlačítka skenování spustíte skener.
	Push-to-Talk	Tlačítko Push-to-Talk se používá s aplikacemi, které tuto funkci podporují, pro hovory přes službu VoIP (Voice over IP) prostřednictvím připojení Wi-Fi nebo mobilní datové sítě.
○	Napájecí napětí	• Zapnutí/vypnutí • Otevřít/ukončit Prodleva obrazovky (režim spánku). • Přístup k nabídce možností, včetně: Vypnutí, restartování a Režim výměny baterie.

Informace o režimu zřizování

Po dokončení postupu při prvním použití se režim zřizování automaticky vypne. Pokud režim zřizování nepovolíte v aplikaci nastavení, je možnost instalace aplikací, certifikátů, konfiguračních souborů a licencí do počítače naskenováním čárového kódu omezená. Další informace naleznete v uživatelské příručce.

Skenování čárového kódu pomocí aplikace Scan Demo

Chcete-li dosáhnout optimálního výkonu, zamezte odrazům tím, že čárový kód naskenujete pod mírným úhlem.

1. Potáhněte prstem nahoru na obrazovce.
2. Vyberte **Ukázky (Demos)** > **Scan Demo**.
3. Namiřte počítač na čárový kód.
4. Klepněte na **Skenovat (Scan)** na dotykové obrazovce nebo stiskněte a podržte jedno z tlačítek skenování. Namiřte paprsek na střed čárového kódu.

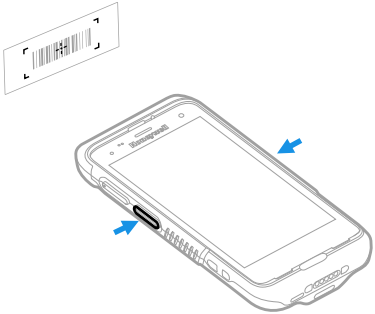

Výsledky dekódování se zobrazí na obrazovce.

Poznámka: *V aplikaci Scan Demo jsou ve výchozím nastavení aktivní jen některé sady symbolů čárových kódů. Pokud nelze čárový kód naskenovat, je možné, že nejsou aktivovány příslušné sady symbolů. Informace o úpravě výchozích nastavení aplikace naleznete v uživatelské příručce.*

Synchronizace dat

Chcete-li přesunout soubory mezi CT47 a stolním počítačem:

1. Připojte CT47 k počítači pomocí nabíjecího/komunikačního kabelu USB.
2. Na CT47 otevřete panel oznámení potáhnutím shora dolů přes obrazovku.
3. Dvojím klepnutím na oznámení **systému Android (Android System)** otevřete nabídku možností.
4. Vyberte možnost **Přenos souborů (File Transfer)** nebo **PTP**.
5. V počítači otevřete prohlížeč souborů.
6. Přejděte na CT47. Nyní můžete kopírovat, odstraňovat a přesouvat soubory či složky mezi počítačem a CT47 stejně jako v případě jiného úložiště (například vyjmutím a vložením nebo přetažením).

Poznámka: *Je-li režim zřizování vypnutý, některé složky jsou v prohlížeči souborů skryté a nezobrazují se.*

Restartování přenosného počítače

Přenosný počítač může být v některých případech nutné restartovat a odstranit tak problémy, kdy například aplikace nereaguje na povely systému nebo počítač tzv. zamrzne.

1. Stiskněte a podržte tlačítko **Power (Napájení)**, dokud se nezobrazí nabídka možností.
2. Vyberte možnost **Power (Napájení) > Restart (Restartovat)**.

Chcete-li počítač restartovat v případě, kdy dotykový displej přestane reagovat:

- Stiskněte a podržte tlačítko **Power (Napájení)** po dobu přibližně 8 sekund, dokud se přenosný počítač nerestartuje.

Poznámka: *Pokročilé možnosti resetování naleznete v uživatelské příručce.*

Podpora

Chcete-li v naší znalostní bázi vyhledat řešení nebo se chcete přihlásit do portálu technické podpory a nahlásit problém, přejděte na web honeywell.com/PSStechnicalsupport.

Dokumentace

Dokumentace k produktu je k dispozici na stránce automation.honeywell.com.

Omezená záruka

Chcete-li získat informace o záruce, přejděte na stránky automation.honeywell.com a vyberte možnost **Support (Podpora) > Productivity Solutions (Produktivita) > Warranties (Záruky)**.

Patenty

Informace o patentech naleznete na webových stránkách www.hsmpats.com.

Ochranné známky

Android je ochranná známka společnosti Google LLC.

Další názvy produktů nebo značky uvedené v tomto dokumentu mohou být ochrannými známkami nebo registrovanými ochrannými známkami jiných společností a jsou majetkem příslušných vlastníků.

Disclaimer

Honeywell International Inc. (“HII”) reserves the right to make changes in specifications and other information contained in this document without prior notice, and the reader should in all cases consult HII to determine whether any such changes have been made. HII makes no representation or warranties regarding the information provided in this publication.

HII shall not be liable for technical or editorial errors or omissions contained herein; nor for incidental or consequential damages resulting from the furnishing, performance, or use of this material. HII disclaims all responsibility for the selection and use of software and/or hardware to achieve intended results.

This document contains proprietary information that is protected by copyright. All rights are reserved. No part of this document may be photocopied, reproduced, or translated into another language without the prior written consent of HII.

Copyright © 2026 Honeywell Group of Companies. All rights reserved.