Honeywell

Série CT47

com tecnologia Android™

Guia de Início Rápido

CT47-A-BR-QS-01 Rev B
1/26

Modelos da Agência

Série CT47: CT47X0N, CT47X1N

Observação: *Devido a variações nas configurações do modelo, seu computador pode parecer diferente do que o ilustrado.*

Embalagem

Certifique-se de que a caixa recebida contenha estes itens:

- CT47 computador móvel
- Pilhas recarregáveis de íons de lítio
- Alça de mão (conforme modelo)
- USB Type-C cable (conforme modelo)
- Documentação do produto
- Parafuso T6 resistente a adulteração para porta SIM/microSD

Se você solicitou acessórios para seu computador móvel, verifique se eles também estão inclusos no pedido. Guarde a embalagem original caso precise devolver o computador móvel para manutenção.

Observação: *Os modelos CT47X0N não incluem rádio WWAN.*

Especificações do Cartão de Memória

Para desempenho e durabilidade máximos, a Honeywell recomenda o uso de cartões de memória microSD™ ou microSDHC™, padrão SLC (Single Level Cell - célula de nível único), nos computadores móveis. Entre em contato com um representante de vendas da Honeywell para obter informações adicionais sobre as opções de cartões de memória qualificados.

Funções do Computador

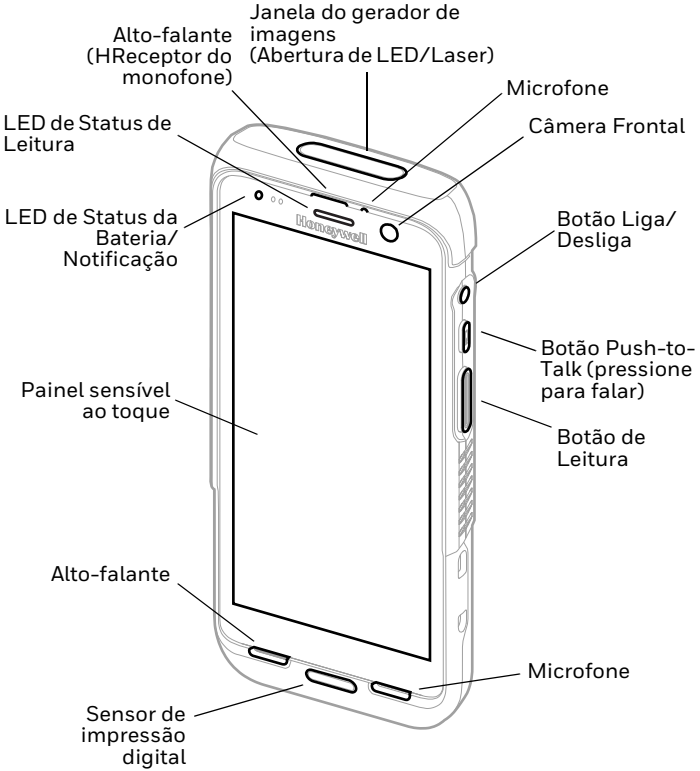

Observação: *Alça de mão não exibida.*

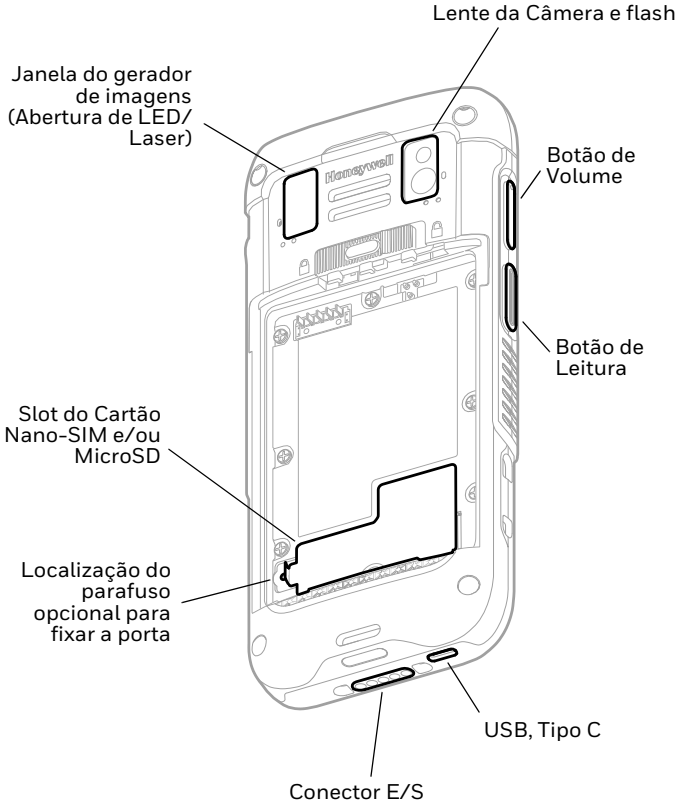

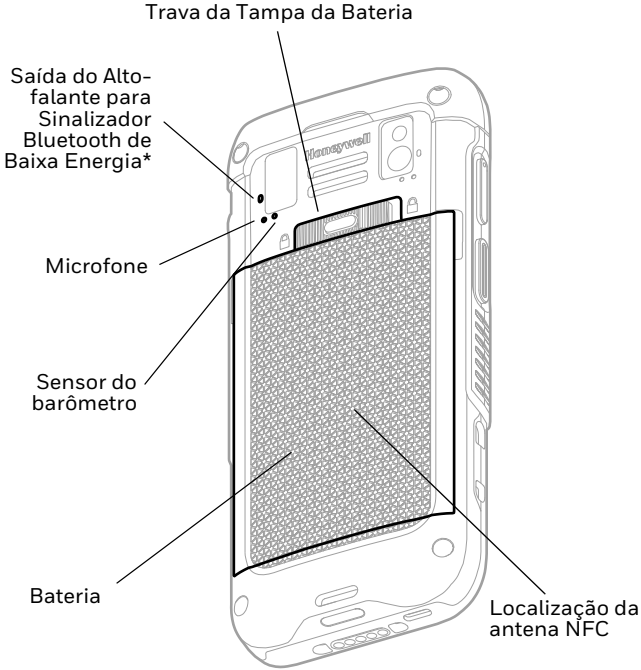

* Parte da solução Honeywell Device Finder quando o computador móvel CT47 está registrado com Operational Intelligence. O segundo sinalizador Bluetooth de baixa energia emite um sinal que um dispositivo de pesquisa pode detectar para localizar um computador móvel que foi perdido ou deixado em um local desconhecido. O alto-falante emite um bipe quando o dispositivo está dentro do alcance e o dispositivo de pesquisa ativa a notificação do bipe.

Instalar Cartão Nano SIM (Modelos de WWAN)

CT47X1N apenas. cartão Nano-SIM ou SIM incorporado (eSIM) é usado para ativar o telefone e se conectar a uma rede móvel. O tipo de SIM e o método de ativação suportados variam de acordo com o modelo e a configuração do modelo. Consulte o guia do usuário para obter informações adicionais sobre a ativação e o aprovisionamento de eSIM ou nano-SIM duplo.

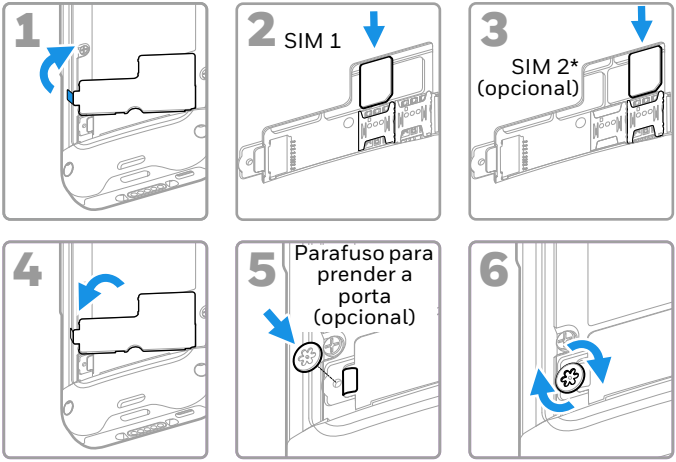

* A disponibilidade e o tipo de SIM 2 (ou seja, slot eSIM ou nano-SIM) dependem do modelo e da configuração do modelo.

Observação: *Sempre desligue o computador antes de tentar instalar ou remover um cartão.*

Instalar um cartão microSD (opcional)

Observação: *Formate o cartão microSD antes de utilizá-lo pela primeira vez.*

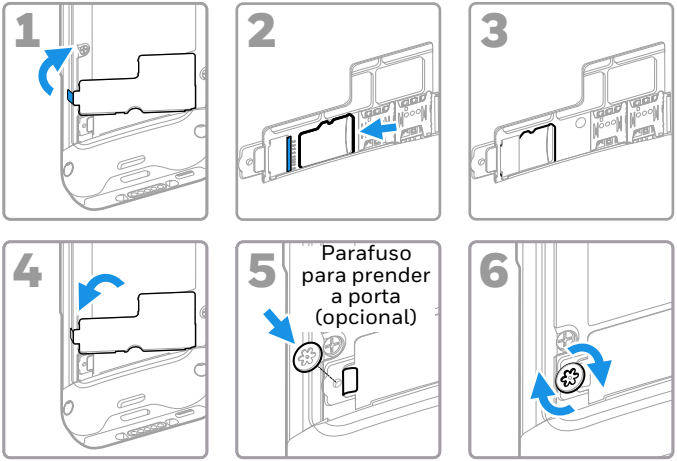

Observação: *Sempre desligue o computador antes de tentar instalar ou remover um cartão.*

Sobre a Bateria

O computador móvel é enviado com uma bateria de íons de lítio de 3,87 VCC, 18,5 watts-hora, fabricada para a Honeywell International Inc.

Antes de tentar usar, carregar ou substituir a bateria do dispositivo, leia cuidadosamente todas as etiquetas, marcas e documentos do produto fornecidas na caixa ou on-line, acessando o site automation.honeywell.com. Para saber mais sobre a manutenção de baterias para dispositivos portáteis, acesse o site honeywell.com/PSS-BatteryMaintenance.

Recomendamos usar as baterias de íons de lítio da Honeywell. O uso de qualquer bateria que não seja da Honeywell pode resultar em danos não cobertos pela garantia.

Verifique se todos os componentes estão secos antes de inserir a bateria no computador. A conexão de componentes úmidos pode causar danos não cobertos pela garantia.

Instalar a Bateria

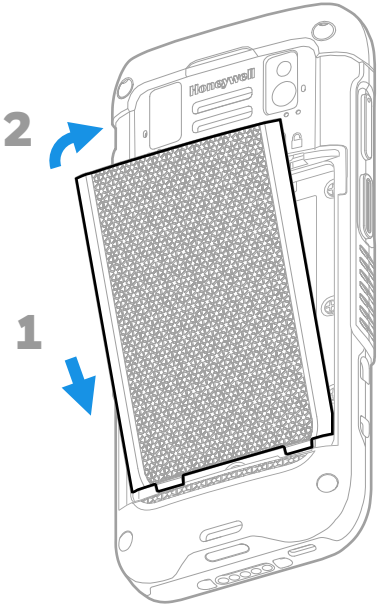

Instalar a Alça de Mão

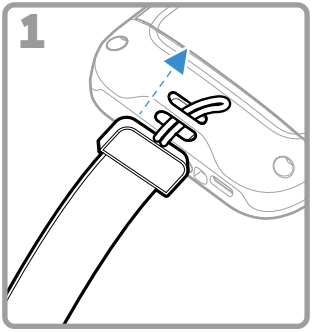

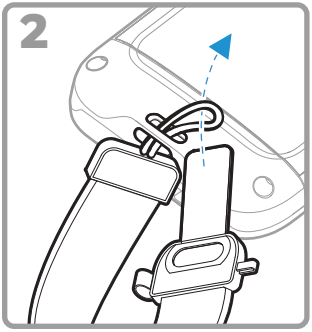

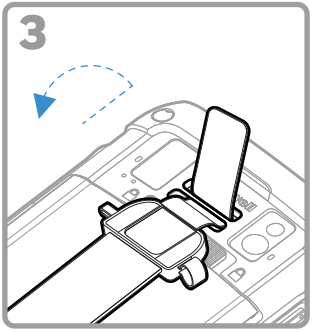

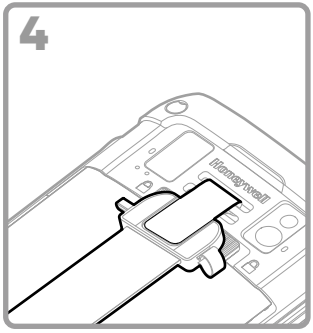

Carregar o Computador Móvel

O computador móvel é fornecido com uma bateria parcialmente carregada. Carregue a bateria com um dispositivo de carregamento Serie CT40/CT45 por pelo menos **3 horas**.

Observação: *O uso do computador durante o carregamento da bateria aumenta significativamente o tempo necessário para atingir uma carga completa. Se o computador móvel estiver consumindo mais energia do que a fornecida pela fonte de carregamento, o carregamento não será realizado.*

⚠ **Recomendamos o uso de acessórios e adaptadores de alimentação da Honeywell. O uso de quaisquer acessórios ou adaptadores que não sejam da Honeywell poderá causar danos não cobertos pela garantia.**

Os computadores móveis da série CT47 são projetados para uso com acessórios de carregamento Serie CT40/CT45. Para mais informações, consulte o *Guia de Acessórios da* Serie CT40/CT45 disponível para download em automation.honeywell.com.

⚠ **Certifique-se de que todos os componentes estejam secos antes de conectar os computadores e as baterias aos dispositivos periféricos. A conexão de componentes úmidos pode causar danos não cobertos pela garantia.**

Sobre o Conector USB Tipo C

Você pode usar o cabo USB fornecido para carregar o computador móvel a partir de um dispositivo host (ex.: laptop ou computador desktop). O dispositivo host conectado deve fornecer uma saída de energia mínima de 5V, 0,5 A para o CT47 ou a bateria não carregará.

Ligar/Desligar

A tela de boas-vindas aparecerá quando você ligar o computador pela primeira vez. Você pode fazer a leitura de um código de barras de configuração ou usar o assistente para configurar o computador manualmente. Após concluída a configuração, a tela de boas-vindas não aparecerá mais na inicialização e o modo de provisionamento será desativado (desabilitado) automaticamente.

Para ligar o computador:

- Pressione e segure o botão **Liga/Desliga (Power)** por aproximadamente 3 segundos e depois solte-o.

Para desligar o computador:

1. Pressione e segure o botão **Liga/Desliga (Power)** até que as opções sejam exibidas.
2. Toque em **Desligar (Power off)**.

Substituição da Bateria

Antes de remover a bateria, sempre siga um dos procedimentos abaixo:

- Desligue o computador.
- Coloque a unidade no modo Troca de Bateria.

⚠ **A substituição inadequada da bateria ou o uso de um dispositivo incompatível poderá resultar em risco de queimaduras, incêndio, explosão ou outros riscos.**

Modo Troca de Bateria

O modo Troca de Bateria coloca o computador em estado de baixo consumo de energia para que a bateria possa ser removida por um curto período. Essa função não está disponível em todos os modelos.

Para ativar o modo Troca de Bateria:

1. Pressione e segure o botão **Liga/Desliga (Power)** até que as opções sejam exibidas.
2. Toque em **Troca de Bateria (Swap Battery)** e siga as instruções na tela.
3. Após substituir a bateria, pressione o botão **Liga/Desliga (Power)**.

Desligamento Automático de Tela

O desligamento automático de tela (modo suspensão) desativa automaticamente o painel sensível ao toque e bloqueia o computador para economizar bateria quando o computador estiver inativo por um período programado.

- Pressione e solte o botão **Liga/Desliga (Power)** para ligar novamente o computador.

Sobre segurança e bloqueio de tela

O bloqueio de tela impede que pessoas não autorizadas acessem o computador. O bloqueio de tela padrão (deslizar para cima para desbloquear a tela) não fornece proteção contra acesso não autorizado. Você deve ativar um dos recursos de bloqueio mais avançados (por exemplo, PIN, padrão, senha, reconhecimento de impressão digital ou reconhecimento facial). A Honeywell recomenda configurar no mínimo um bloqueio por senha.

Para saber mais sobre as opções de bloqueio de tela disponíveis, as opções avançadas de desbloqueio por reconhecimento facial ou impressão digital e como ativar esses recursos no computador, consulte o guia do usuário.

Observação: *Quando o recurso Fingerprint unlock (Desbloqueio por impressão digital) ou Face unlock (Desbloqueio por reconhecimento facial) estiver ativado, você ainda deverá usar um PIN, padrão ou senha para desbloquear o computador depois que ele for ligado ou reiniciado.*

Sobre a Tela Inicial

Navegação e Botões de Função

Para visualizar os locais dos botões, consulte Funções do Computador on page 2.

Botão	Descrição	
◀	Voltar	Retornar à tela anterior.
●	Início	Retornar à tela inicial.
■	Aplicativos Recentes	Visualizar e alternar entre os aplicativos usados recentemente.
	Volume	Pressione a parte superior do botão para aumentar o volume do alto-falante. Pressione a parte inferior do botão para diminuir o volume do alto-falante
	Leitura	Pressione o botão Leitura direito ou esquerdo para ativar o scanner.
	Push-to-Talk	Botão Push-to-Talk (Pressione para Falar) para aplicativos com recurso de chamadas de voz sobre IP (VoIP) por Wi-Fi ou conexões de rede de dados de celular.
	Liga e Desliga	• Ligar/Desligar • Entrar/Sair no Desligamento Automático de Tela (suspensão). • Acessar menu de opções, incluindo: Desligamento, Reinicialização e Modo Troca de Bateria.

Sobre o Modo de Provisionamento

Após concluído o processo inicial de configuração, o modo de provisionamento será desativado automaticamente. A leitura de código de barras para instalar aplicativos, certificados, arquivos de configuração e licenças no computador é restrita, a menos que você habilite o modo de provisionamento nas configurações do aplicativo. Para saber mais, consulte o guia de usuário.

Ler um código de barras com a Demonstração de Leitura

Para obter um desempenho otimizado, leia o código de barras de forma levemente angulada para evitar reflexos.

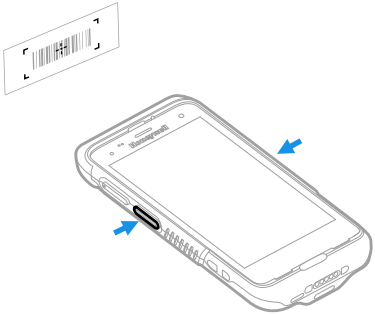

1. Deslize para cima na tela.
2. Selecione **Demonstrações** > **Demonstração de Leitura (Demos** > **Scan Demo)**.
3. Aponte o computador para o código de barras.
4. Toque em **Leitura (Scan)** na tela de toque ou pressione e segure qualquer botão de leitura. Centralize o feixe sobre o código de barras.

Os resultados da decodificação serão exibidos na tela.

Observação: *Nem todas as simbologias de códigos de barra estão habilitadas por padrão no aplicativo Demonstração de Leitura. Se não for possível ler um código de barras, talvez a simbologia correta não esteja habilitada. Para saber mais sobre como modificar as configurações-padrão do aplicativo, consulte o guia do usuário.*

Sincronizar Dados

Para mover arquivos entre seu CT47 e o computador:

1. Conecte o CT47 ao seu computador usando o carregador USB/acessório de comunicação.
2. No CT47, deslize de cima para baixo na tela para visualizar o painel de notificações.
3. Toque duas vezes na notificação do **Sistema Android (Android System)** para abrir o menu de opções.
4. Selecione **Transferência de Arquivo (File Transfer)** ou **PTP**.
5. Abra o navegador de arquivos em seu computador.
6. Navegue até o CT47. Agora você pode copiar, excluir e mover arquivos ou pastas entre o seu computador e o CT47 assim como faz com outras unidades de armazenamento (ex.: recorte e cole ou arraste e solte).

Observação: *Quando o modo de provisionamento estiver desativado, algumas pastas ficarão ocultas e não estarão exibidas no navegador.*

Reiniciar o Computador Móvel

Talvez você precise reiniciar o computador móvel para corrigir as condições quando um aplicativo deixa de responder ao sistema ou quando o computador móvel parece estar bloqueado.

1. Pressione e segure o botão **Liga/Desliga (Power)** até que as opções sejam exibidas.
2. Selecione **Reiniciar (Restart)**.

Para reiniciar o computador caso o painel sensível ao toque não esteja respondendo:

- Pressione e segure o botão **Liga/Desliga (Power)** por aproximadamente 8 segundos até que o computador reinicie.

Observação: *Para saber mais sobre as opções avançadas de reinicialização, consulte o guia do usuário.*

Suporte

Para pesquisar uma solução em nossa base de conhecimento ou fazer login no Portal de Suporte Técnico e informar um problema, acesse honeywell.com/PSStechnicalsupport.

Documentação

PA documentação do produto está disponível em automation.honeywell.com.

Garantia Limitada

Para obter informações sobre garantia, acesse automation.honeywell.com e clique em **Support (Suporte)> Productivity Solutions (Produtividade) > Warranties (Garantias)**.

Patentes

Para obter informações sobre patentes, acesse www.hsmpats.com.

Marcas Registradas

Android é uma marca registrada do Google LLC.

Isenção de Responsabilidade

A Honeywell International Inc. (“HII”) reserva o direito de alterar as especificações e outras informações contidas neste documento sem aviso prévio, e o leitor deverá, em todos os casos, consultar a HII para verificar se essas alterações foram realizadas. A HII não faz nenhuma declaração ou garantia em relação às informações apresentadas nesta publicação.

A HII não será responsável por erros técnicos ou editoriais ou omissões contidas neste documento; nem por danos acidentais ou por consequência do fornecimento, do desempenho ou do uso deste material. A HII se isenta de qualquer responsabilidade pela escolha e utilização de software e/ou hardware para alcançar os resultados desejados.

Este documento contém informações patenteadas que são protegidas por direitos autorais. Todos os direitos são reservados. Nenhuma parte deste documento pode ser fotocopiada, reproduzida ou traduzida para outro idioma sem o consentimento prévio por escrito da HII.

Copyright ©2026 Honeywell Group of Companies. Todos os direitos reservados.