Honeywell

Řada CT45/CT45 XP

Pracuje se systémem Android™

Stručný návod k použití

CT45-A-CZ-QS-01 Rev B
1/26

Agenturní modely

Řada CT45: CT45-L0N, CT45-L1N-G, CT45-L1N-A

Řada CT45 XP: CT45P-X0N, CT45P-L1N-2, CT45P-L1N-E

Poznámka: *Vzhledem k odlišnostem v konfiguracích modelů může váš počítač vypadat jinak než na obrázku.*

Pro začátek

Ujistěte se, že se v přepravním obalu nacházejí následující položky:

- Přenosný počítač CT45/CT45 XP
- Nabíjecí lithium-iontová baterie
- Popruh na ruku
- USB kabel z typu A na typ C
- Produktová dokumentace

Pokud jste si objednali ke svému přenosnému počítači příslušenství, zkontrolujte, zda je rovněž obsaženo v balení. Nezapomeňte uschovat původní obal pro případ, že byste museli přenosný počítač zaslat do opravy.

Poznámka: *Modely CT45-L0N a CT45P-X0N nemají bezdrátovou funkci WWAN.*

Parametry paměťové karty

Pro maximální výkon a odolnost společnost Honeywell doporučuje používat s přenosnými počítači paměťové karty microSD™ nebo microSDHC™ průmyslové třídy Single Level Cell (SLC). Bližší informace o schválených paměťových kartách získáte u obchodního zástupce Honeywell.

Vlastnosti počítače

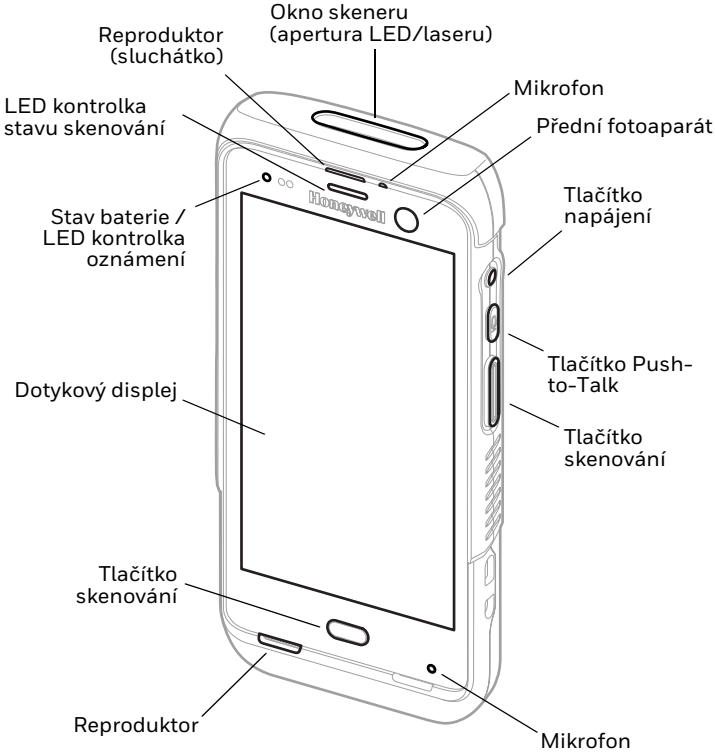

Poznámka: *Popruh na ruku není zobrazen.*

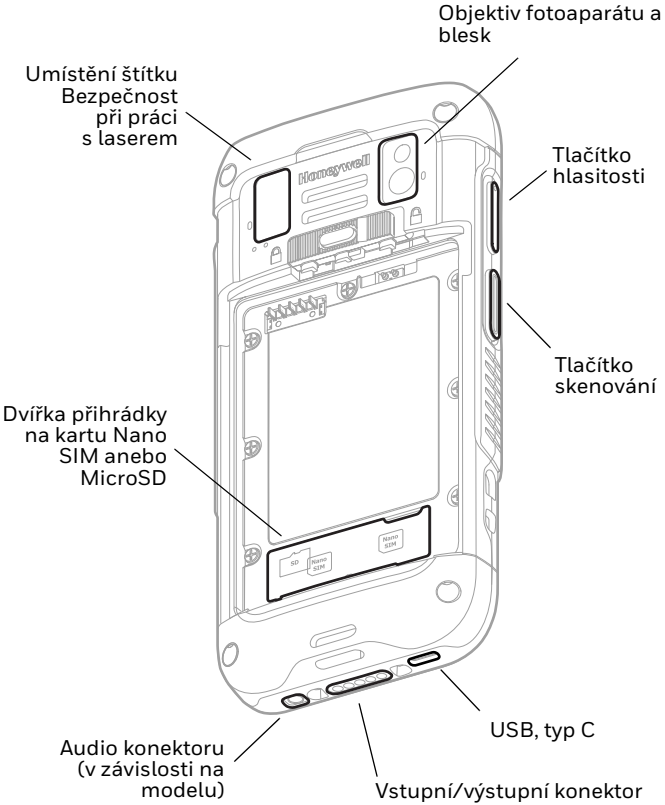

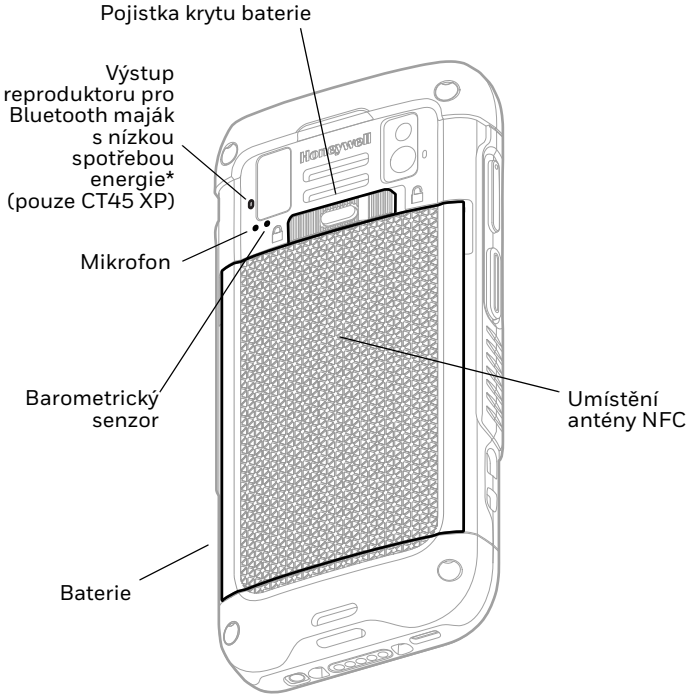

* Soucást rešení Honeywell Device Finder (vyhledávace zarízení), když je mobilní pocítac CT45/CT45 XP registrován v softwaru Operational Intelligence.

Nainstalujte karty Nano SIM

K aktivaci telefonu a připojení k mobilní síti se používá karta nano-SIM nebo zabudovaná SIM (eSIM). Podporovaný typ karty SIM a způsob aktivace se liší podle modelu a konfigurace modelu. Další informace o aktivaci a zajištění eSIM nebo duální nano-SIM naleznete v uživatelské příručce.

Řada CT45: CT45-L1N-xxxx2xx

Řada CT45 XP: CT45P-L1N-xxxx2xx, CT45P-L1N-xxxxExx

x = varianta konfigurace

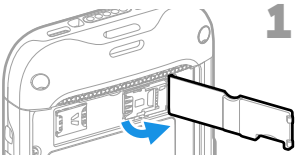

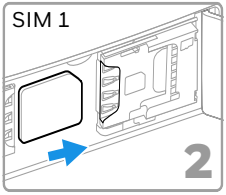

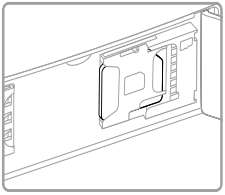

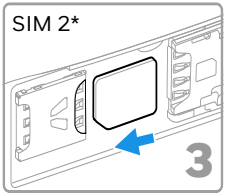

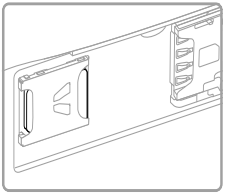

* Dostupnost a typ karty SIM 2 (tj. přihrádka eSIM nebo nano-SIM) závisí na modelu a konfiguraci modelu.

Poznámka: *Před vložením nebo vyjmutím karty vždy nejprve vypněte napájení počítače.*

Nainstalujte kartu microSD (volitelné)

Řada CT45: CT45-L1N-xxxx2xx

Řada CT45 XP: CT45P-L1N-xxxx2xx, CT45P-L1N-xxxxExx

x = varianta konfigurace

Poznámka: *Všechny karty microSD před prvním použitím naformátujte.*

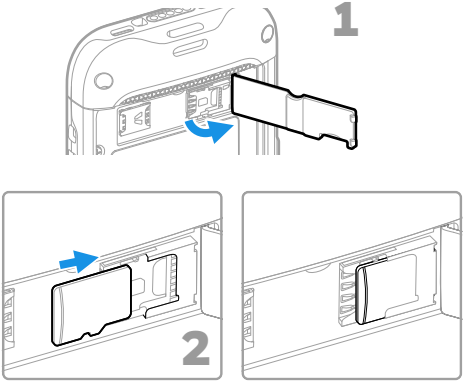

Poznámka: *Před vložením nebo vyjmutím karty vždy nejprve vypněte napájení počítače.*

Nainstalujte kartu microSD (volitelné)

Řada CT45: CT45-L0N-xxxx0xx

Řada CT45 XP: CT45P-X0N-xxxx0xx

x = varianta konfigurace

Poznámka: *Všechny karty microSD před prvním použitím naformátujte.*

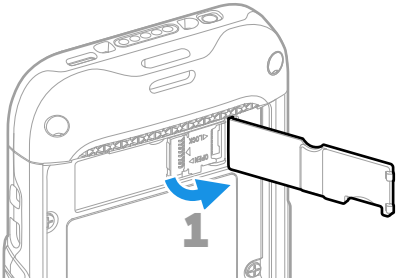

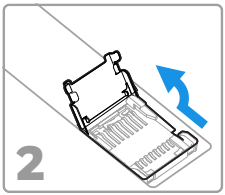

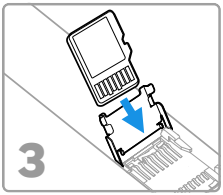

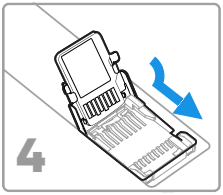

Poznámka: *Před vložením nebo vyjmutím karty vždy nejprve vypněte napájení počítače.*

Informace o baterii

Přenosný počítač se dodává s lithium-iontovou baterií 3,85 V DC, 15,5 watthodiny vyráběnou pro společnost Honeywell International Inc.

Než se pokusíte baterii v zařízení používat, nabíjet nebo vyměnit, pečlivě si přečtěte všechny štítky, značky a dokumentaci k výrobku, které jsou součástí balení nebo online na stránkách automation.honeywell.com. Další informace o údržbě baterie pro přenosná zařízení naleznete na stránkách honeywell.com/PSS-BatteryMaintenance.

Doporučujeme používat Li-Ion baterie Honeywell. Použití baterie jiné značky než Honeywell může vést k poškození terminálu, na které se nevztahuje záruka.

Před vložením baterie do počítače zkontrolujte, zda jsou všechny součásti suché. Spojení mokrých součástí by mohlo způsobit poškození, na které se nevztahuje záruka.

Nainstalujte baterii

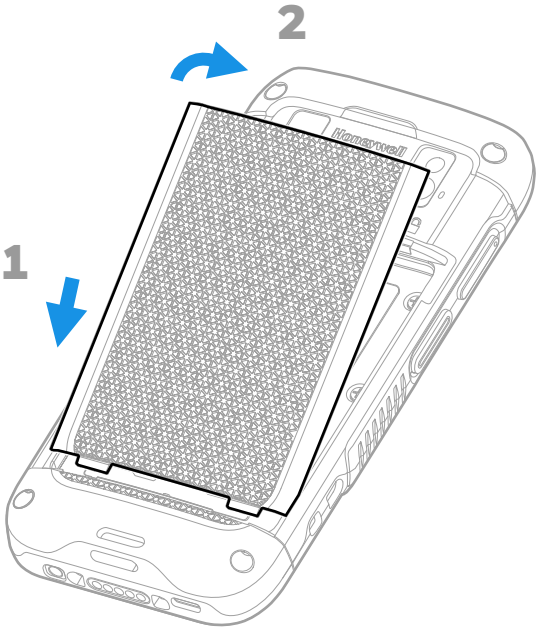

Nainstalujte popruh na ruku

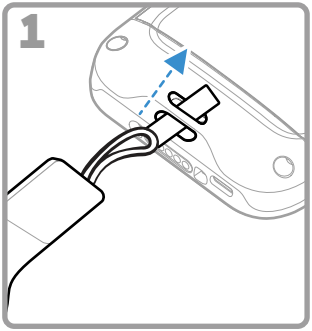

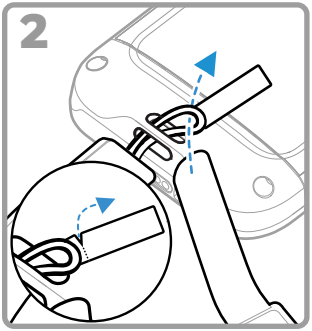

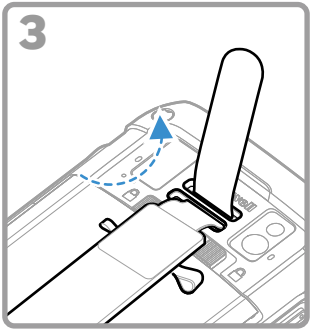

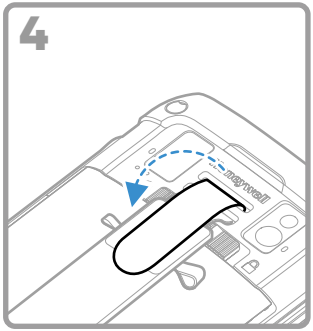

Nabijte přenosný počítač

Přenosný počítač se dodává s částečně nabitou baterií. Nabíjejte baterii pomocí nabíječky Řada CT40/CT45 po dobu nejméně **3 hodin**.

Poznámka: *Používání počítače v průběhu nabíjení baterie prodlužuje čas nutný k plnému nabití. Pokud přenosný počítač odebírá více proudu, než je dodáváno z nabíjecího zdroje, nabíjení nebude úspěšné.*

Doporučujeme používat příslušenství a napájecí adaptéry Honeywell. Použití příslušenství a napájecích adaptérů jiné značky než Honeywell může vést k poškození, na které se nevztahuje záruka.

Přenosné počítače řady CT45/CT45 XP jsou určeny k použití s nabíjecím zařízením Řada CT40/CT45. Další informace naleznete v *průvodci příslušenstvím k řadě CT40/CT45*, který si můžete stáhnout na adrese automation.honeywell.com.

Před propojením počítačů a baterií s periferními zařízeními zkontrolujte, zda jsou všechny součásti suché. Spojení mokrých součástí by mohlo způsobit poškození, na které se nevztahuje záruka.

Informace o konektoru USB typu C

K nabíjení přenosného počítače z hostitelského zařízení (např. notebooku nebo stolního počítače) můžete použít dodaný kabel USB. Připojené hostitelské zařízení musí zařízení CT45/CT45 XP poskytovat výkon minimálně 5 V, 0,5 A, jinak se baterie nenabije.

Zapnutí/vypnutí

Po prvním zapnutí počítače se zobrazí uvítací obrazovka. Můžete naskenovat konfigurační čárový kód nebo počítač nastavit ručně prostřednictvím průvodce. Po dokončení nastavení se již uvítací obrazovka po spuštění nezobrazuje a režim zřizování se automaticky vypne (zakáže).

Zapnutí počítače:

- Stiskněte a podržte tlačítko **Napájení (Power)** po dobu přibližně 3 sekund a pak ho uvolněte.

Vypnutí počítače:

1. Stiskněte a podržte tlačítko **Napájení (Power)**, dokud se nezobrazí nabídka možností.
2. Stiskněte **Vypnout (Power off)**.

Výměna baterie

Před vyjmutím baterie vždy proveďte jeden z následujících úkonů:

- Vypněte počítač.
- Přepněte jednotku do režimu výměny baterie (k dispozici pouze u modelů CT45 XP).

⚠ **Nesprávná výměna baterie nebo použití nekompatibilního zařízení může způsobit popálení, požár, výbuch nebo jiné nebezpečí. Použité baterie zlikvidujte v souladu s místními předpisy.**

Režim výměny baterie (pouze CT45 XP)

Režim výměny baterie přepne počítač do režimu nízké spotřeby, takže baterii lze po krátký čas vyjmout. Tato funkce není dostupná u všech modelů.

Zapnutí režimu výměny baterie:

1. Stiskněte a podržte tlačítko **Napájení (Power)**, dokud se nezobrazí nabídka možností.
2. Stiskněte tlačítko **Výměna baterie (Swap Battery)** a postupujte podle pokynů na obrazovce.
3. Jakmile baterii vyměníte, stiskněte tlačítko **Napájení (Power)**.

Prodleva obrazovky

Prodleva obrazovky (režim spánku) automaticky vypíná dotykový displej a uzamyká počítač po uplynutí nastavené doby nečinnosti počítače, aby se šetřila baterie.

- Počítač probudíte stiskem a uvolněním tlačítka **Napájení (Power)**.

Přizpůsobení prodlevy obrazovky

Chcete-li nastavit dobu nečinnosti, po které displej přejde do režimu spánku:

1. Potáhněte prstem nahoru na dotykové obrazovce.
2. Vyberte **Nastavení (Settings)** > **Displej (Display)** > **Prodleva obrazovky (Screen Timeout)**.
3. Vyberte dobu, po které displej přejde do režimu spánku.

Informace o domovské obrazovce

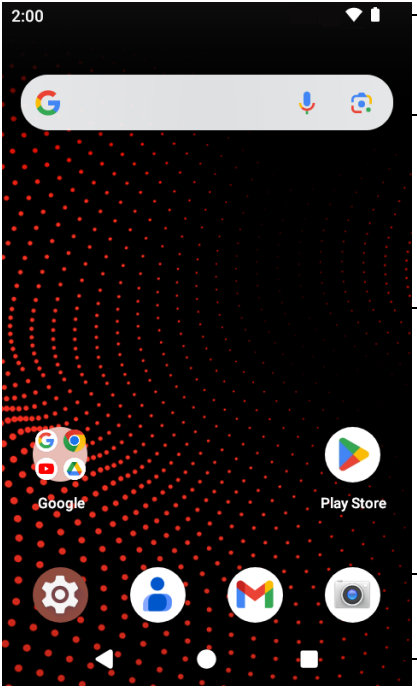

Oznámení / stavový řádek

Vyhledávací řádek

Panel domovské obrazovky

Panel oblíbených položek

Navigační tlačítka

Navigační a funkční tlačítka

Umístění tlačítek viz Vlastnosti počítače na straně 2.

Tlačítko	Popis	
◀	Zpět	Návrat na předchozí obrazovku.
●	Domů	Návrat na domovskou obrazovku.
■	Nedávné aplikace	Zobrazení naposledy použitých aplikací a přepínání mezi nimi.
▭	Skenování	Skener spustíte stisknutím tlačítka skenování na přední straně (na obrazovce).
▯	Hlasitost	Stisknutím horní části tlačítka zvýšíte hlasitost reproduktoru. Stisknutím dolní části tlačítka snížíte hlasitost reproduktoru.
▯	Sledovat	Stisknutím levého nebo pravého tlačítka skenování spustíte skener.
▯	Push-to-Talk	Tlačítko Push-to-Talk se používá s aplikacemi, které tuto funkci podporují, pro hovory přes službu VoIP (Voice over IP) prostřednictvím připojení Wi-Fi nebo mobilní datové sítě.

Tlačítko	Popis	
○	Napájecí napětí	• Zapnutí/vypnutí • Otevřít/ukončit Prodleva obrazovky (režim spánku). • Přístup k nabídce možností, včetně: Vypnutí, restartování a Režim výměny baterie (pouze CT45 XP).

Informace o režimu zřizování

Po dokončení postupu při prvním použití se režim zřizování automaticky vypne. Pokud režim zřizování nepovolíte v aplikaci nastavení, je možnost instalace aplikací, certifikátů, konfiguračních souborů a licencí do počítače naskenováním čárového kódu omezená. Další informace naleznete v uživatelské příručce.

Skenování čárového kódu pomocí aplikace Scan Demo

Chcete-li dosáhnout optimálního výkonu, zamezte odrazům tím, že čárový kód naskenujete pod mírným úhlem.

1. Potáhněte prstem nahoru na obrazovce.
2. Vyberte **Ukázky (Demos)** > **Scan Demo**.
3. Namiřte počítač na čárový kód.
4. Klepněte na **Skenovat (Scan)** na dotykové obrazovce nebo stiskněte a podržte

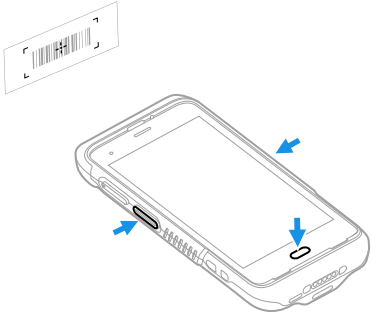

jedno z tlačítek skenování. Namiřte paprsek na střed čárového kódu.

Výsledky dekódování se zobrazí na obrazovce.

Poznámka: *V aplikaci Scan Demo jsou ve výchozím nastavení aktivní jen některé sady symbolů čárových kódů. Pokud nelze čárový kód naskenovat, je možné, že nejsou aktivovány příslušné sady symbolů. Informace o úpravě výchozích nastavení aplikace naleznete v uživatelské příručce.*

Synchronizace dat

Chcete-li přesunout soubory mezi CT45/CT45 XP a stolním počítačem:

1. Připojte CT45/CT45 XP k počítači pomocí nabíjecího/komunikačního kabelu USB.
2. Na CT45/CT45 XP otevřete panel oznámení potáhnutím shora dolů přes obrazovku.
3. Dvojím klepnutím na oznámení **systému Android (Android System)** otevřete nabídku možností.
4. Vyberte možnost **Přenos souborů (File Transfer)** nebo **PTP**.
5. V počítači otevřete prohlížeč souborů.
6. Přejděte na CT45/CT45 XP. Nyní můžete kopírovat, odstraňovat a přesouvat soubory či složky mezi počítačem a CT45/CT45 XP stejně jako v případě jiného úložiště (například vyjmutím a vložením nebo přetažením).

Poznámka: *Je-li režim zřizování vypnutý, některé složky jsou v prohlížeči souborů skryté a nezobrazují se.*

Restartování přenosného počítače

Přenosný počítač může být v některých případech nutné restartovat a odstranit tak problémy, kdy například aplikace nereaguje na povely systému nebo počítač tzv. zamrzne.

1. Stiskněte a podržte tlačítko **Napájení (Power)**, dokud se nezobrazí nabídka možností.
2. Vyberte **Restartovat (Restart)**.

Chcete-li počítač restartovat v případě, kdy dotykový displej přestane reagovat:

- Stiskněte a podržte tlačítko **Napájení (Power)** po dobu přibližně 8 sekund, dokud se přenosný počítač nerestartuje.

Poznámka: *Pokročilé možnosti resetování naleznete v uživatelské příručce.*

Podpora

Chcete-li v naší znalostní bázi vyhledat řešení nebo se chcete přihlásit do portálu technické podpory a nahlásit problém, přejděte na web honeywell.com/PSStechnicalsupport.

Dokumentace

Produktová dokumentace je dostupná na stránkách automation.honeywell.com.

Omezená záruka

Chcete-li nalézt informace o záruce, přejděte na stránky automation.honeywell.com.a klikněte na **Support (Podpora) > Productivity Solutions (Produktivita) > Warranties (Záruky)**.

Patenty

Informace o patentech naleznete na stránkách www.hsmpats.com.

Ochranné známky

Android je ochranná známka společnosti Google LLC.

Další názvy produktů nebo značky uvedené v tomto dokumentu mohou být ochrannými známkami nebo registrovanými ochrannými známkami jiných společností a jsou majetkem příslušných vlastníků.

Disclaimer

Honeywell International Inc. (“HII”) reserves the right to make changes in specifications and other information contained in this document without prior notice, and the reader should in all cases consult HII to determine whether any such changes have been made. HII makes no representation or warranties regarding the information provided in this publication.

HII shall not be liable for technical or editorial errors or omissions contained herein; nor for incidental or consequential damages resulting from the furnishing, performance, or use of this material. HII disclaims all responsibility for the selection and use of software and/or hardware to achieve intended results.

This document contains proprietary information that is protected by copyright. All rights are reserved. No part of this document may be photocopied, reproduced, or translated into another language without the prior written consent of HII.

Copyright ©2026 Honeywell Group of Companies. All rights reserved.