Media and ribbon are sold separately.
Medium und Band werden separat verkauft.
Los medios y la cinta se venden por separado.
Support papier et ruban vendus séparément.
Media dan pita dijual terpisah.
미디어와 리본은 별도로 판매됩니다.
A mídia de impressão e a fi ta são vendidas separadamente.
Носитель и лента продаются отдельно.
Ortam ve şerit ayrı satılır.
介质和色带均单独出售。
媒體與色帶須另購。

To print a test label with the printer, see the user manual.
Drucken Sie eine Prüfplakette mit dem Drucker finden Sie in der Bedienungsanleitung.
Para imprimir una etiqueta de prueba con la impresora, consulte el manual del usuario.
Imprimer une étiquette de test avec l'imprimante, voir le manuel utilisateur.
Untuk mencetak label tes dengan printer, lihat manual user.
프린터와 테스트 라벨을 인쇄하려면, 사용자 설명서를 참조하십시오.
Para imprimir uma etiqueta de teste com a impressora, consulte o manual do usuário.
Чтобы напечатать тестовую этикетку принтер, см. руководство пользователя.
Yazıcı ile bir test etiketi yazdırın, kullanım kılavuzu.
打印机打印测试标签，请参阅用户手册。
打印機打印測試標籤，請參閱用戶手冊。

To download Windows drivers, label design software, and configuration software for your printer:
Herunterladen von Windows-Treibern, Etikettendesign- und Konfigurations-Software:
Para descargar controladores para Windows, software de diseño de etiquetas y software de configuración para la impresora:
Pour télécharger les pilotes Windows, le logiciel de conception d'étiquettes et le logiciel de configuration pour votre imprimante:
Untuk mengunduh driver Windows, perangkat lunak desain label, dan perangkat lunak konfigurasi untuk printer Anda:
Windows 드라이버, 라벨 설계 소프트웨어 및 프린터용 구성 소프트웨를 다운로드하려면 다:
Para baixar drivers, software de criação de etiquetas, software de configuração para Windows para a sua impressora:
Для загрузки драйверов Windows, программного обеспечения для разработки этикеток, конфигурационного программного обеспечения для своего принтера:
Yazıcınız için Windows sürücüleri, etiket tasarımı yazılımı ve yapılandırma yazılımını indirmek için:
如要下载 Windows 驱动程序、标签设计软件、配置软件或固件更新:
若要下載印表機的 Windows 驅動程式，標籤設計軟體和配置軟體:

http://www.honeywellaidc.com

Where to Find More Information
Verweise zu weiteren Informationen
Dónde encontrar más información
Où trouver d'autres détails
Tempat Mencari Informasi Lebih Lanjut
정보를 더 발견하기 위하여 어디에
Onde obter mais informações
Где найти дополнительную информацию
Daha Fazla Bilgi Nerede Bulunabilir
有关详细信息
有關詳細信息

www.honeywellaidc.com
www.hsmcontactsupport.com.

Caution: See Regulatory Sheet for use restrictions associated with this product.
Vorsicht: Siehe Regulierungsdatenblatt zu den Einschränkungen für die Verwendung des Produkts.
Precaución: Vea la Hoja de normativa para las restricciones de uso relativas a este producto.
Mise en garde : Voir la fiche réglementaire concernant les restrictions liées à l'utilisation de ce produit.
Hati-hati: Lihat Lembar Regulasi untuk pembatasan penggunaan yang terkait dengan produk ini.
조윌: 이 제품과 관련된 사용 제한은 규제시트를 참조하십시오.
Cuidado: Consulte a Folha de Regulamentação para conhecer as restrições de uso associadas a este produto.
Острожно: Ограничения по использованию см. в листке требований.
Dikkat: Bu ürünle ilişkili kısıtlamaları görmek için Mevzuata İlişkin Belge'ye bakınız.
警告：本产品使用限制请查看管理表。
警告：本產品使用限制請檢視管理表。
זהירות: יש לעיין בגיליון התקינה לבירור מגבלות שימוש הכרוכות במוצר זה

Patents. Patentes. Patentes. Brevets. Paten. 특허. Patentes Патенты Patentler 专利。專利:
www.hsmpats.com

Warranty. Garantie. Garantía. Garantie. Garansi. 보증. Garantia гарантия Garanti 保证。保證:
www.honeywellaidc.com/warranty_information

Electrical rating. Stromversorgung. Calificacón eléctrica. Cote électrique. Peringkat kelistrikan.
전기 등급. Especificações eléctricas Питание Voltaj bilgileri. 额定电压及电流。電子規定值:
~100-240 V, 4 A 50/60 Hz

Honeywell
www.honeywellaidc.com
Copyright © 2016
Honeywell International Inc.
All rights reserved.

PM43 Mid-Range Printer Quick Start Guide

P/N 930-256-003

Honeywell

PM43

Mid-Range Printer

Quick Start Guide

Etiketten-Drucker für die Industrie - Kurzanleitung
Guía rápida de inicio de la impresora de etiquetas industriales
Imprimante d'étiquettes industrielle – Guide de démarrage rapide
Panduan Ringkas Printer Label Industri
산업용 라벨 프린터 빠른 시작 안내
Guia de Início Rápido da Impressora Industrial de Etiquetas
Краткое руководство по использованию принтера для печати промышленных этикеток
Endüstriyel Etiket Yazıcısı Hızlı Başlangıç Kılavuzu
工业标签打印机快速入门指南
工業標籤印表機快速入門指南
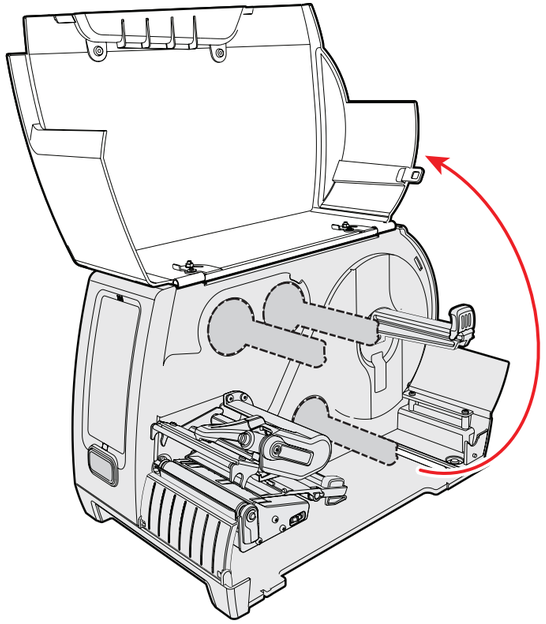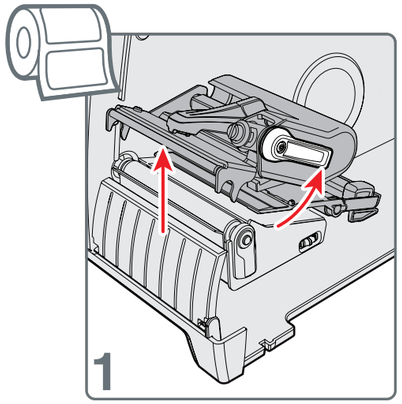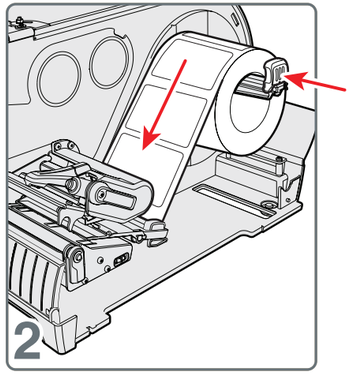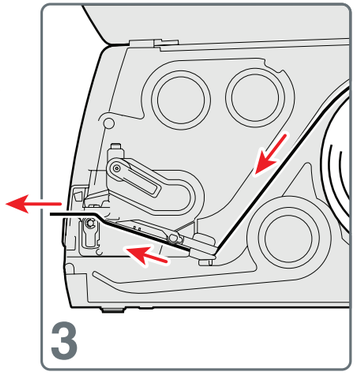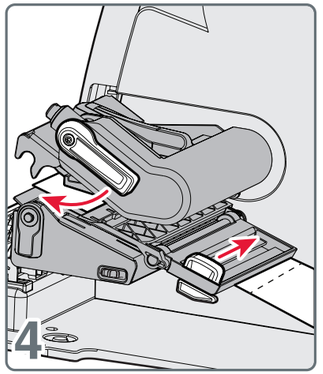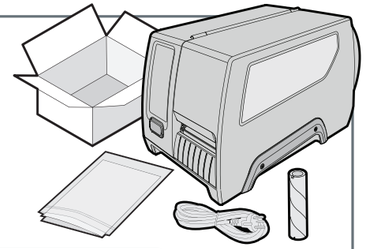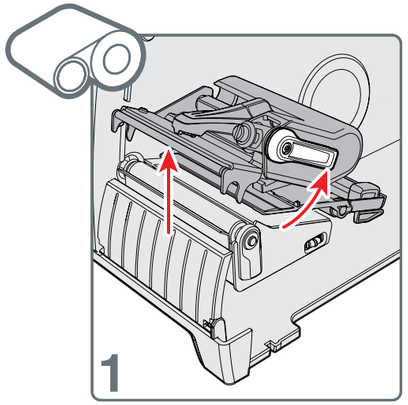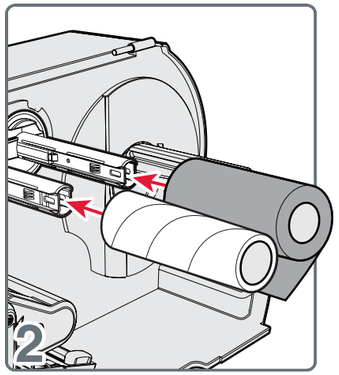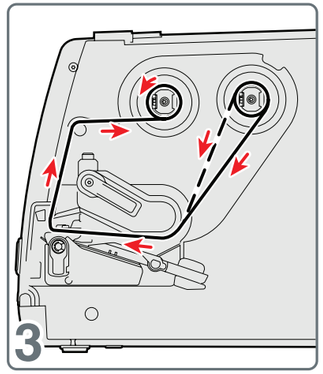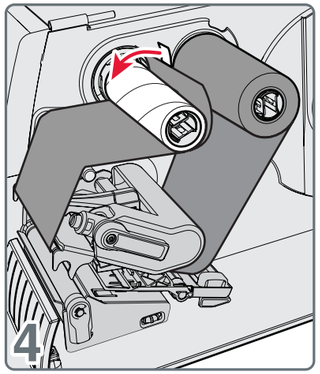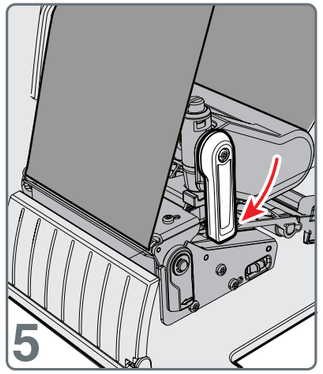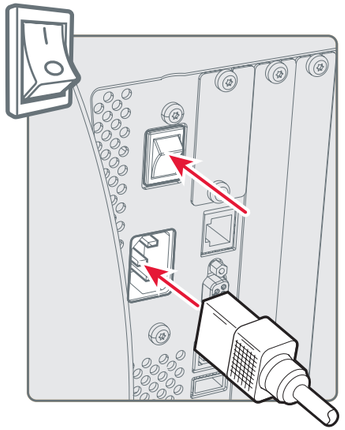
PM43